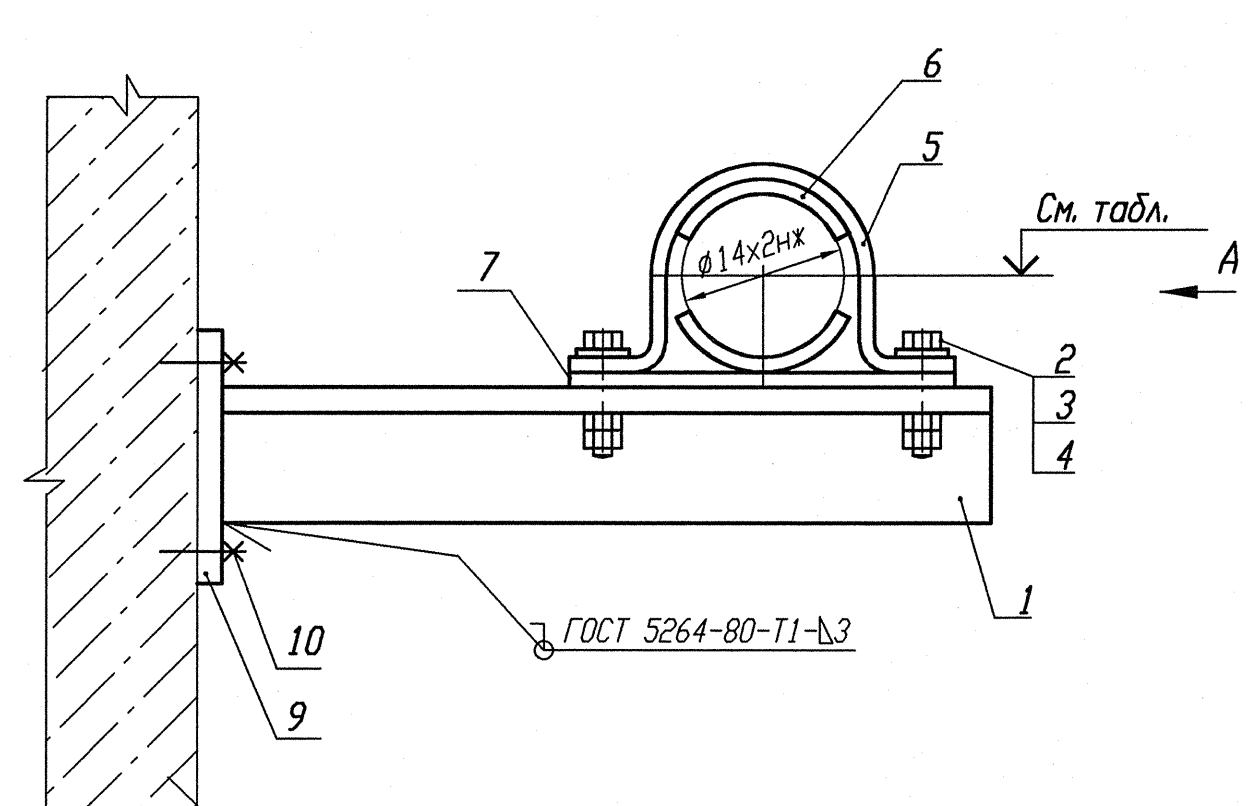

Деталь поз. 5 (Lр=130)

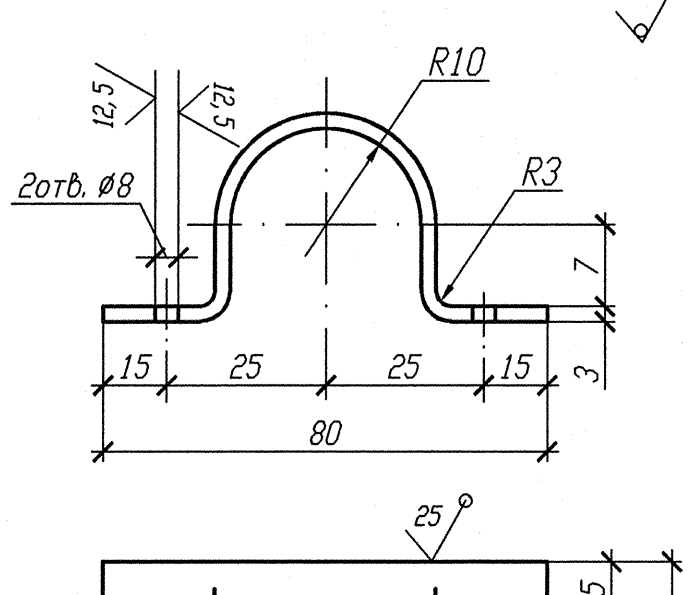

Деталь поз. 6

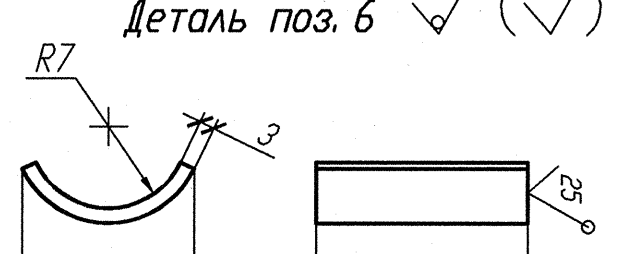

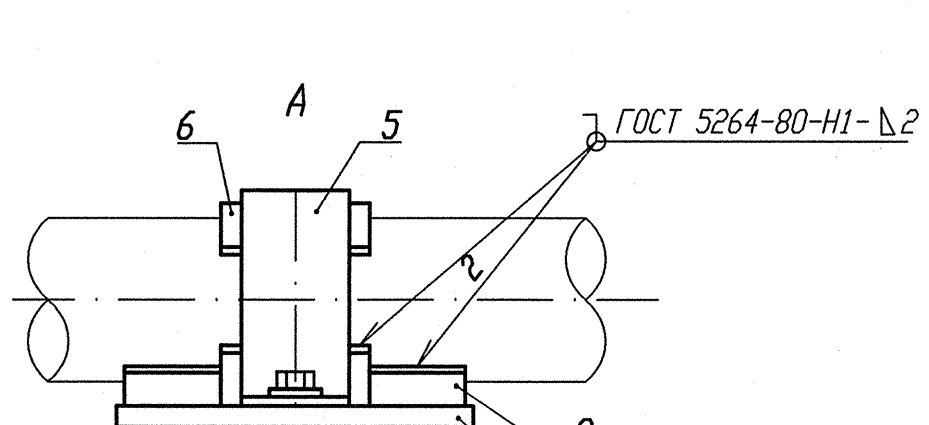

Деталь поз. 8

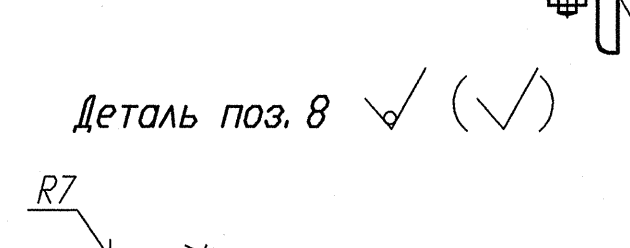

Деталь поз. 9

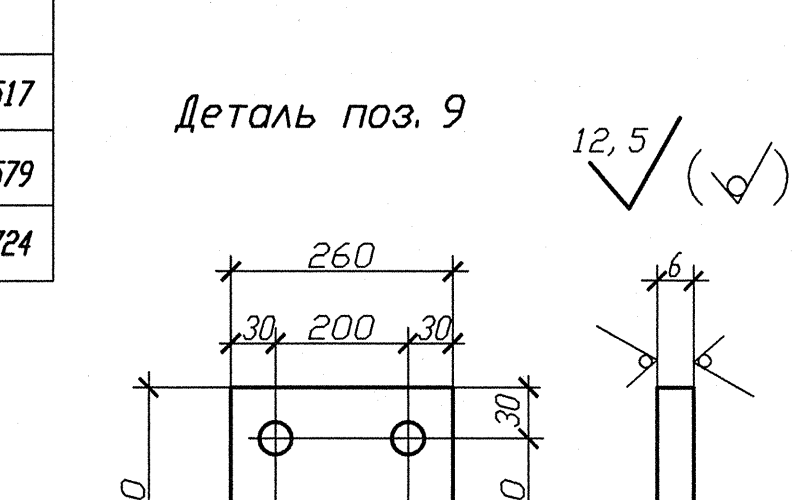

N опоры	Рабочее состояние						Холодное состояние						Сейсмическое состояние						Отметка трубопровода
	Усилия, кН			Моменты, кН. м			Усилия, кН			Моменты, кН. м			Усилия, кН			Моменты, кН. м			
	Px	Py	Pz	Mx	My	Mz	Px	Py	Pz	Mx	My	Mz	Px	Py	Pz	Mx	My	Mz	
3TV10Y066	-0,039	0,024	-0,150	0	0,002	-0,009	0	0	-0,167	0	0,003	0	0,042	0,017	0,015	0	0	0,003	+14,517
3TV10Y338	-0,069	0,087	-0,168	0,001	0,017	-0,003	0	0	-0,155	0	0,016	0	0,048	0,029	0,020	0	0,002	0	+14,579
3TV10Y450	-0,315	0,089	-0,152	0,002	0,007	-0,035	0,004	0	-0,189	0,002	0,011	0	0,047	0,020	0,018	0,001	0,001	0,002	+14,724

1 Привязку опоры смотри изометрический чертеж 3TV11Z07, 3TV11Z14, 3TV11Z40.
2 Сварку производить по ГОСТ 5264-80.
3 Отметка трубопровода подлежит уточнению в соответствии с уклоном трубопровода.
4 Максимальная нагрузка на опору Р дана с учетом сейсмического воздействия.
5 Спецификация составлена на одну опору.
6 Изготовить три комплекта.

Спецификация деталей

Поз.	Обозначение	Наименование	Кол.	Материал	Масса, кг ед.	Масса, кг общ.	Примечание
1	ГОСТ 8509-93	Уголок В 35х35х4 l=500	1	Ст 3 пс 2-св ГОСТ 535-2005	1,05	1,05	
2	ГОСТ 7798-70	Болт М6-6gх30.56.35	2	35 ГОСТ 1050-88	0,009	0,018	
3	ГОСТ 11371-78	Шайба А.6х2.02.Ст3пс	2	ОК360В-2-IV-Ст3пс ГОСТ 16523-97	0,0014	0,0028	
4	ГОСТ 5915-70	Гайка М6-6Н.8.35	4	35 ГОСТ 1050-88	0,0026	0,0104	
5	БК-1998784	Полухомут Б-ПН-3х130х30	1	ОК360В-4-IV-Ст3сп-св ГОСТ 16523-97	0,08	0,08	
6	БК-1998785	Прокладка Б-ПН-3х22х50	2	12Х18Н10Т-М4г ГОСТ 5582-75	0,03	0,06	
7	ГОСТ 19903-74	Лист Б-ПН 3х150х80	1	ОК360В-4-IV-Ст3сп-св ГОСТ 16523-97	0,283	0,283	
8	БК-1998786	Упор Б-ПН-3х22х50	2	12Х18Н10Т-М4г ГОСТ 5582-75	0,03	0,06	
9	ГОСТ 19903-74	Лист Б-ПН 6х210х260	1	Ст 3 сп 5-св ГОСТ 14637-89	2,5717	2,5717	
10	ГОСТ 28778-90	Болт БСР 10х100 У3	4	Сборный	0,0906	0,3624	
	ГОСТ 2246-70	Проволока		СВ-04Х19Н11М3		-	
	ГОСТ 9467-75	Электроды		УОНИИ 13/45		-	
				Итого:		4,498	

АРХИВНЫЙ ЭКЗЕМПЛЯР

Инв. N подл. R3.03732.1.0.13
Лист 100

Изм.	Кол. уч.	Лист	Nдок.	Подпись	Дата
Инж. Ск.		Случевская			12.02
Пров. инж. Ік.		Шабинский			12.02
Пров. вед. инж.		Махотина			12.02
Н. контр.		Краснояров			12.02

R3.TV10.3095.013.03.00.018

Ростовская АЭС Блок 3

Редукторное отделение
Герметичная часть
Трубопроводы отбора проб
Ру больше 2.2 МПа

Стадия	Лист	Листов
Р		1

Опора неподвижная
3TV10Y066, 3TV10Y338, 3TV10Y450.

ОАО "НИАЭП" 2013

Взам. инв. N
Подп. и дата
Инв. N подл. R3.03732.1.0.13

Копировал А4х3